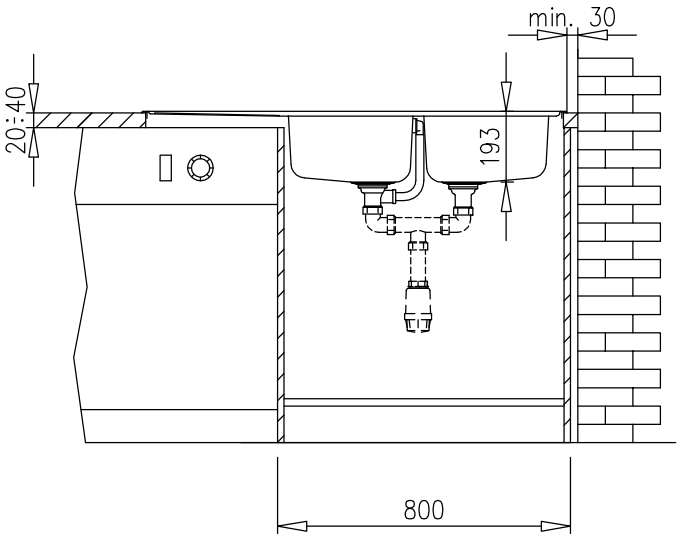

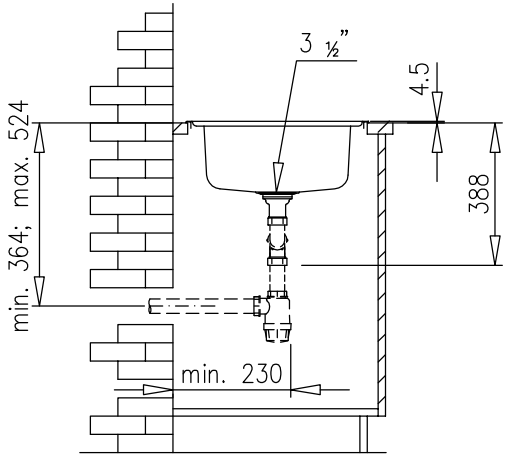

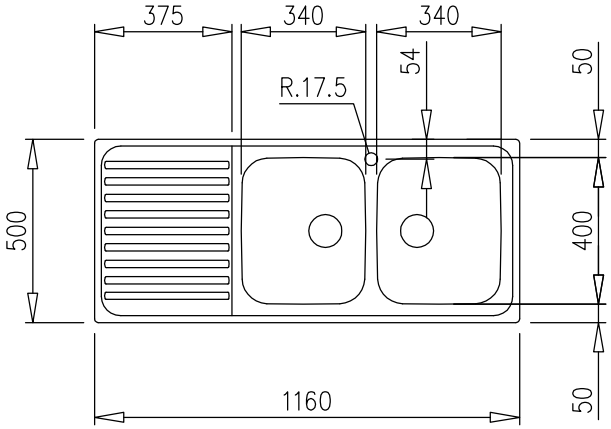

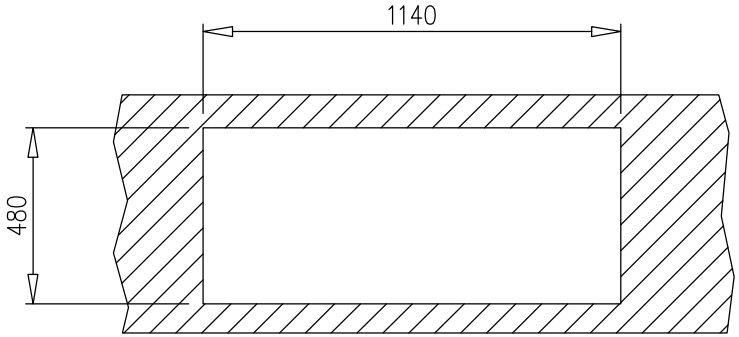

Est.	Modificación	Fecha	Nomb

Denominación	Material	Código

	Fecha	Nombre
Dibujado	4.9.98	E.I.
Comprobado		

TEKA INDUSTRIAL, S.A.
Santander–España

Escala: ——

TOLERANCIAS GENERALES:

Instalación del fregadero
CLASSIC 40 2C 1E

Plano Nº. AY 11225
Sustituye a:
Localizador: 12A 5