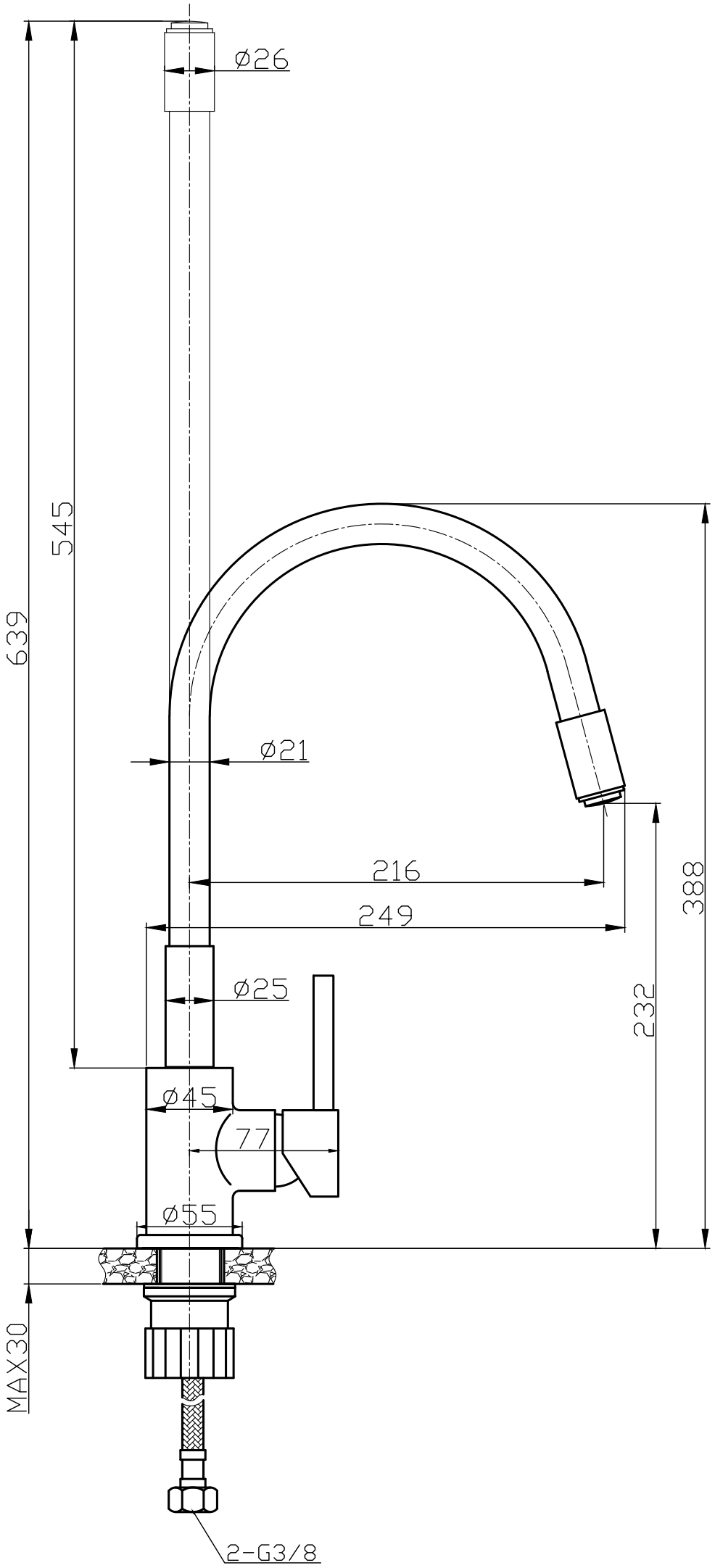
ø26
545
639
ø21
216
249
388
232
ø25
ø45
77
ø55
MAX30
2-G3/8